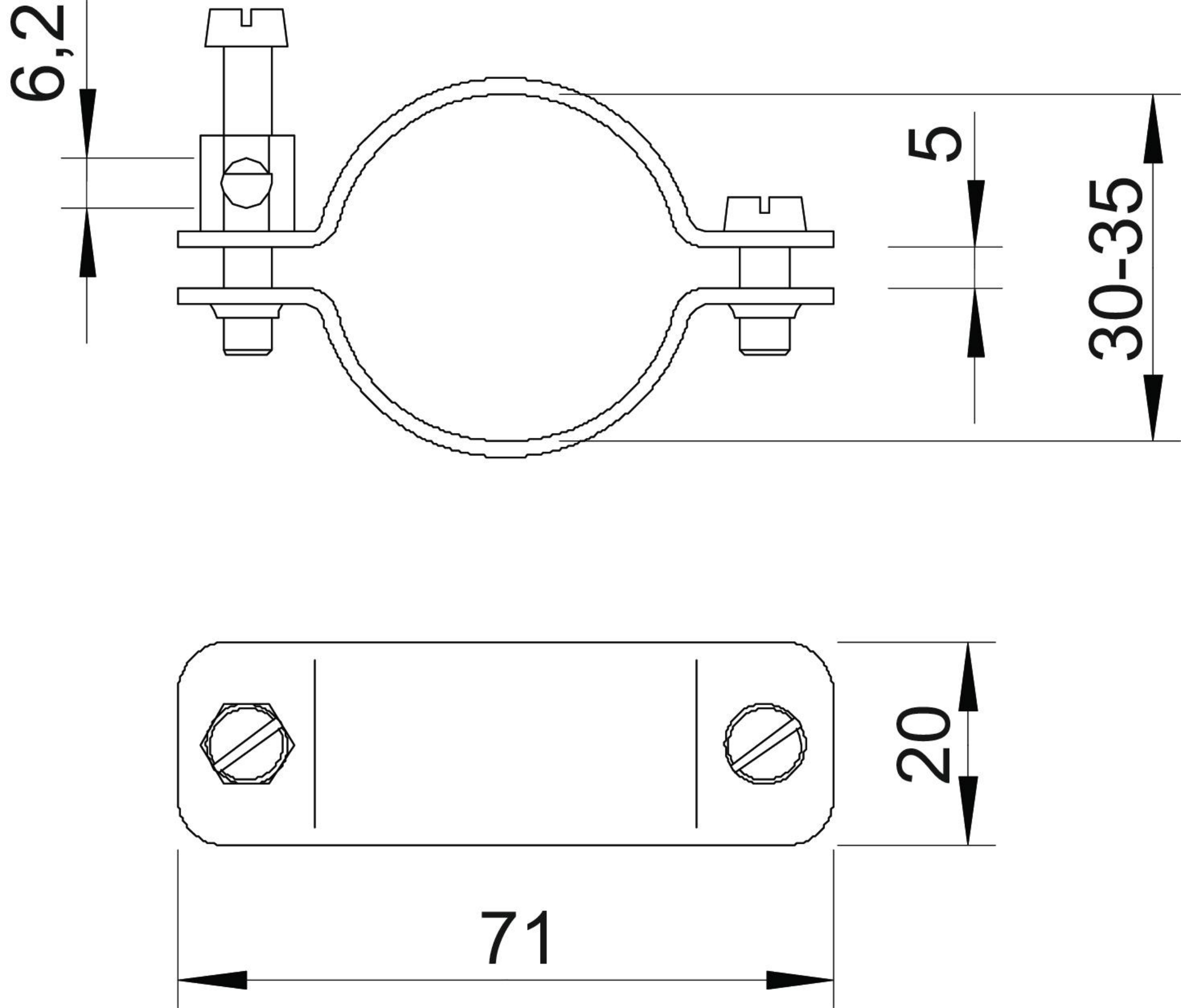
6,2
5
30-35
20
71